Gitarren Mechanik ST6 Vintage
Guitar Machine Head ST6 Vintage

Vorderansicht
front view

linke Mechanik
left machine head

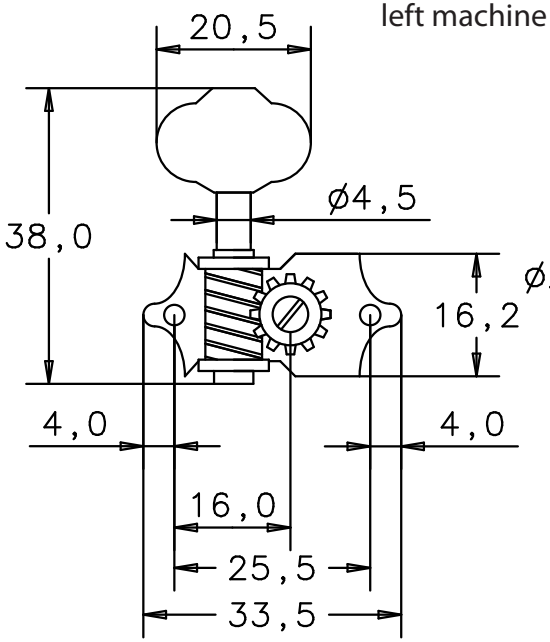

Rückansicht
back view

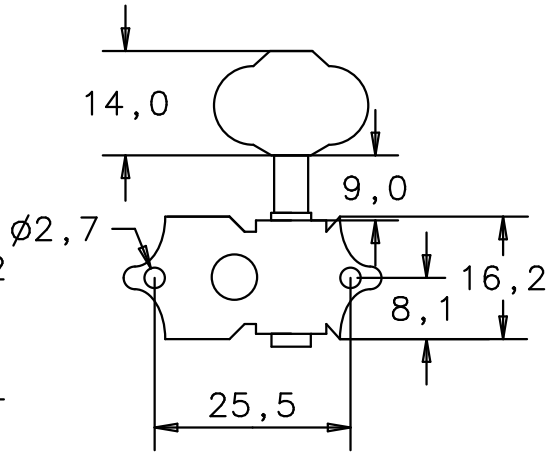

Draufsicht
top view

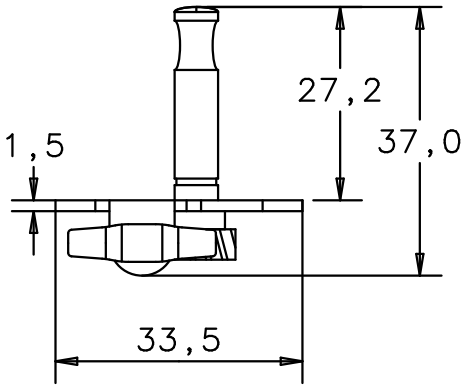

Untersicht
bottom view

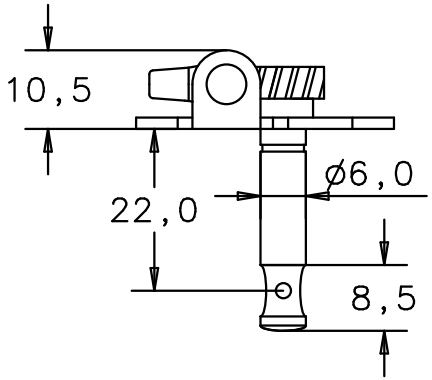

rechte Mechanik
right machine head

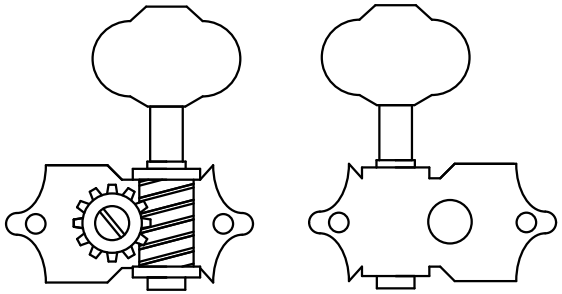

Seitenansicht von links
side view left

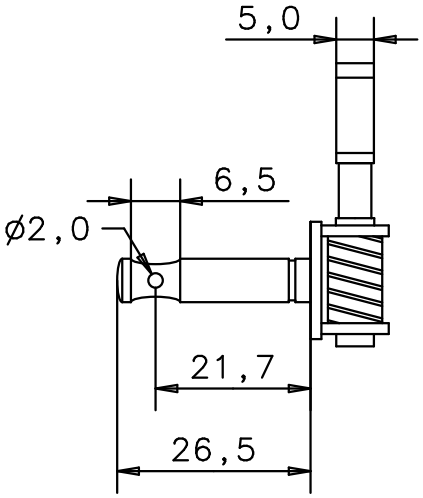

Seitenansicht von rechts
side view right

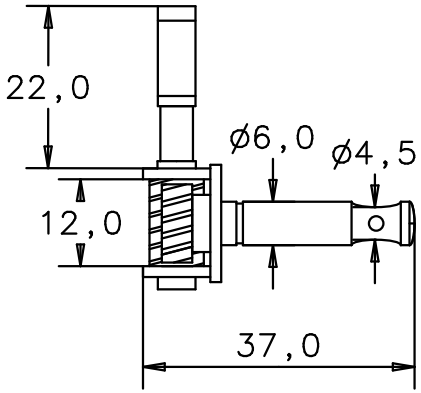

Gegenlager ST6
thrust bearing ST6

Draufsicht
top view

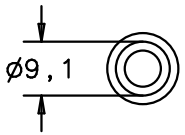

Untersicht
bottom view

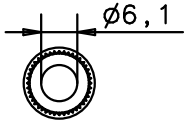

Vorderansicht / Rückansicht / Seitenansicht
front view / back view / side view

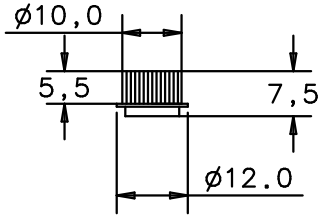

alle Maße in [mm] / all measures in [mm]

Stand: 01.06.2010